S...C

CABEZA DE ROTULA

- DIN 648, SERIE E
- CON ENGRASADOR
- ACOPLAMIENTO: ACERO SOBRE ACERO
- TERMINAL EN ACERO ESTAMPADO ST. 52.3

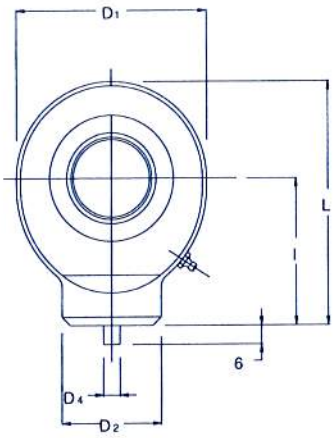

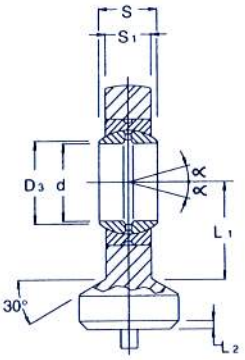

CODIGO *	d	S	l	D1	D2	D4	D3	S1	L	L1	L2	TOLERANCIA d mm	TOLERANCIA S mm	JUEGO RADIAL mm	Factor de carga Statico CO KN	Factor de carga Dinamico C KN	ANGULO DE OSCILACION α	ACOPLAMIENTO SUPERFICIE ROTULA	PESO kg.
S 10 C (1)	10	9	24	29	15	3	13,2	6,5	38,5	14	2	0÷0.008	0÷-0.12	0.023÷0.068	15,6	8,15	12°		0,040
S 12 C (1)	12	10	27	36	17,5	3	15	8	44	18	2	0÷0.008	0÷-0.12	0.023÷0.068	21,6	10,8	11°		0,065
S 15 C (2)	15	12	31	40	21	4	18,4	10	51	20	2,5	0÷0.008	0÷-0.12	0.030÷0.082	32	17	8°		0,120
S 17 C (2)	17	14	35	47	24	4	20,7	11	58	23	3	0÷0.008	0÷-0.12	0.030÷0.082	40	21,2	10°		0,180
S 20 C (2)	20	16	38	53	27,5	4	24,1	13	64,5	27,5	3	0÷0.010	0÷-0.12	0.030÷0.082	54	30	9°		0,250
S 25 C	25	20	45	64	33,5	4	29,3	17	77	33	4	0÷0.010	0÷-0.12	0.037÷0.100	72	48	7°		0,450
S 30 C	30	22	51	73	40	4	34,2	19	87,5	37,5	4	0÷0.010	0÷-0.12	0.037÷0.100	95	62	6°	ACERO / ACERO	0,675
S 35 C	35	25	61	82	47	4	39,7	21	102	43	4	0÷0.012	0÷-0.12	0.037÷0.100	125	80	6°		0,950
S 40 C	40	28	69	92	52	4	45	23	115	48	5	0÷0.012	0÷-0.12	0.043÷0.120	156	100	7°		1,400
S 45 C	45	32	77	102	58	6	50,7	27	128	52	5	0÷0.012	0÷-0.12	0.043÷0.120	208	127	7°		1,910
S 50 C	50	35	88	112	62	6	56	30	144	59	6	0÷0.012	0÷-0.12	0.043÷0.120	250	156	6°		2,650
S 60 C	60	44	100	137	70	6	66,8	38	167,5	72,5	8	0÷0.015	0÷-0.15	0.043÷0.120	390	245	6°		4,600
S 70 C	70	49	115	161	80	6	77,8	42	195	86	10	0÷0.015	0÷-0.15	0.055÷0.142	510	315	6°		7,000
S 80 C	80	55	141	180	95	6	89,4	47	231	98	10	0÷0.015	0÷-0.15	0.055÷0.142	620	400	6°		10,800

(1) SIN MANTENIMIENTO

(2) AGUJERO DE LUBRICACION EN LA CABEZA

(*) DISPONIBLE SOBRE PEDIDO CON ROTULA ESFERICA Y JUNTA 2RS (PRECIO A CONFIRMAR)

LOS DATOS NO SON OBLIGATORIOS
EL FABRICANTE SE RESERVA LA POSIBILIDAD
DE CAMBIO SIN PREVIO AVISO

S...C-FO

CABEZA DE ROTULA

- DIN 648, SERIE E
- CON ENGRASADOR
- ACOPLAMIENTO: ACERO SOBRE ACERO
- TERMINAL EN ACERO ESTAMPADO ST. 52.3

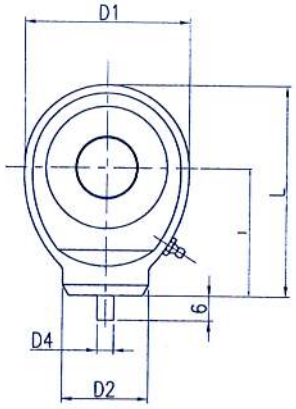

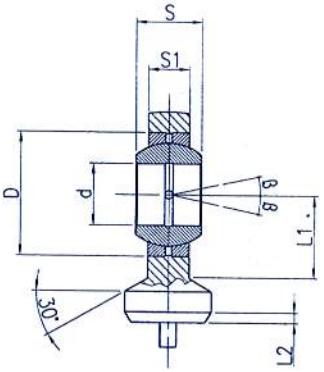

CODIGO *	d	S	l	D1	D2	D4	S1	L	L1	L2	TOLERANCIA d mm	TOLERANCIA S mm	JUEGO RADIAL mm	Factor de carga Statico CO KN	Factor de carga Dinamico C KN	ANGULO DE OSCILACION α	ACOPLAMIENTO SUPERFICIE ROTULA	PESO kg.
S 20 C-FO (2)	20	25	45	64	33,5	4	17	77	33	4	0÷0.010	0÷-0.12	0.037÷0.100	72	48	7°	ACERO / ACERO	0,440
S 25 C-FO	25	28	51	73	40	4	19	87,5	37,5	4	0÷0.010	0÷-0.12	0.037÷0.100	95	62	6°		0,700
S 30 C-FO	30	32	61	82	47	4	21	102	43	4	0÷0.012	0÷-0.12	0.037÷0.100	125	80	6°		1,100
S 35 C-FO	35	35	69	92	52	4	23	115	48	5	0÷0.012	0÷-0.12	0.043÷0.120	156	100	7°		1,500
S 40 C-FO	40	40	77	102	58	6	27	128	52	5	0÷0.012	0÷-0.12	0.043÷0.120	208	127	7°		2,100
S 45 C-FO	45	43	88	112	62	6	30	144	59	6	0÷0.012	0÷-0.12	0.043÷0.120	250	156	6°		2,850
S 50 C-FO	50	56	100	137	70	6	38	167,5	72,5	8	0÷0.015	0÷-0.15	0.043÷0.120	390	245	6°		4,800
S 60 C-FO	60	63	115	161	80	6	42	195	86	10	0÷0.015	0÷-0.15	0.055÷0.142	510	315	6°		7,200
S 70 C-FO	70	70	141	180	95	6	47	231	98	10	0÷0.015	0÷-0.15	0.055÷0.142	620	400	6°		11,150

(2) AGUJERO DE LUBRICACION EN LA CABEZA

(*) DISPONIBLE SOBRE PEDIDO CON ROTULA ESFERICA Y JUNTA 2RS (PRECIO A CONFIRMAR)

LOS DATOS NO SON OBLIGATORIOS
EL FABRICANTE SE RESERVA LA POSIBILIDAD
DE CAMBIO SIN PREVIO AVISO

S...C-LO

CABEZA DE ROTULA

- DIN 648, SERIE E
- CON ENGRASADOR
- ACOPLAMIENTO: ACERO SOBRE ACERO
- TERMINAL EN ACERO ESTAMPADO ST. 52.3

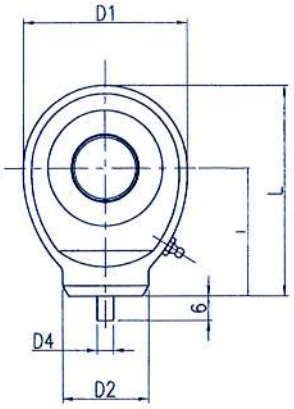

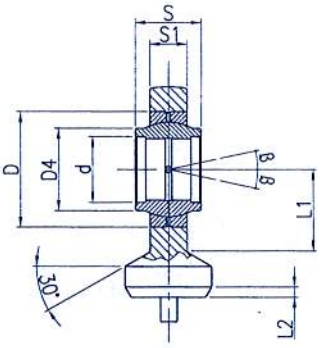

CODIGO *	d	S	l	D1	D2	D4	D3	S1	L	L1	L2	TOLERANCIA d mm	TOLERANCIA S mm	JUEGO RADIAL mm	Factor de carga Statico CO KN	Factor de carga Dinamico C KN	ANGULO DE OSCILACION α	ACOPLAMIENTO SUPERFICIE ROTULA	PESO kg.
S 20 C-LO (2)	20	20	38	53	27,5	4	24,1	13	64,5	27,5	3	0÷0.010	0÷-0.12	0.030÷0.082	54	30	9°	ACERO / ACERO	0,250
S 25 C-LO	25	25	45	64	33,5	4	29,3	17	77	33	4	0÷0.010	0÷-0.12	0.037÷0.100	72	48	7°		0,450
S 30 C-LO	30	30	51	73	40	4	34,2	19	87,5	37,5	4	0÷0.010	0÷-0.12	0.037÷0.100	95	62	6°		0,675
S 35 C-LO	35	35	61	82	47	4	39,7	21	102	43	4	0÷0.012	0÷-0.12	0.037÷0.100	125	80	6°		0,950
S 40 C-LO	40	40	69	92	52	4	45	23	115	48	5	0÷0.012	0÷-0.12	0.043÷0.120	156	100	7°		1,400
S 45 C-LO	45	45	77	102	58	6	50,7	27	128	52	5	0÷0.012	0÷-0.12	0.043÷0.120	208	127	7°		1,910
S 50 C-LO	50	50	88	112	62	6	56	30	144	59	6	0÷0.012	0÷-0.12	0.043÷0.120	250	156	6°		2,650
S 60 C-LO	60	60	100	137	70	6	66,8	38	167,5	72,5	8	0÷0.015	0÷-0.15	0.043÷0.120	390	245	6°		4,600
S 70 C-LO	70	70	115	161	80	6	77,8	42	195	86	10	0÷0.015	0÷-0.15	0.055÷0.142	510	315	6°		7,000
S 80 C-LO	80	80	141	180	95	6	89,4	47	231	98	10	0÷0.015	0÷-0.15	0.055÷0.142	620	400	6°		10,800

(2) AGUJERO DE LUBRICACION EN LA CABEZA

LOS DATOS NO SON OBLIGATORIOS
EL FABRICANTE SE RESERVA LA POSIBILIDAD
DE CAMBIO SIN PREVIO AVISO

S...N

CABEZA DE ROTULA

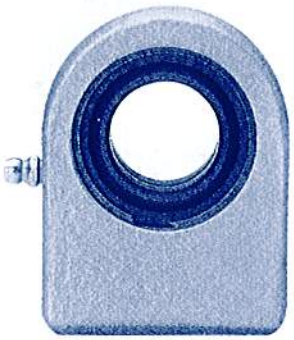

- DIN 648, SERIE E
- CON ENGRASADOR
- ACOPLAMIENTO: ACERO SOBRE ACERO
- TERMINAL EN ACERO ESTAMPADO ST. 52.3

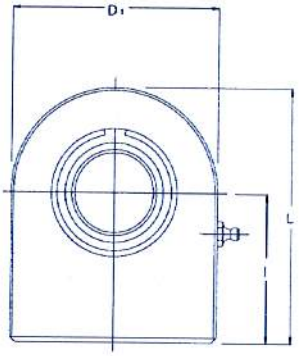

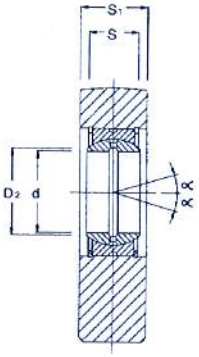

CODIGO *	d	S	l	D1	D2	S1	L	TOLERANCIA d mm	TOLERANCIA S mm	JUEGO RADIAL mm	Factor de carga Statico CO KN	Factor de carga Dinamico C KN	ANGULO DE OSCILACION α	ACOPLAMIENTO SUPERFICIE ROTULA	PESO kg.
S 20 N	20	16	38	50	24,1	19	63	0÷0.010	0÷-0.12	0.030÷0.082	67	30	9°	ACERO / ACERO	0,325
S 25 N	25	20	45	55	29,3	23	72,5	0÷0.010	0÷-0.12	0.037÷0.100	69,5	48	7°		0,500
S 30 N	30	22	51	65	34,2	28	83,5	0÷0.010	0÷-0.12	0.037÷0.100	118	62	6°		0,825
S 35 N	35	25	61	83	39,7	30	102,5	0÷0.012	0÷-0.12	0.037÷0.100	196	80	6°		1,475
S 40 N	40	28	69	101	45	35	119	0÷0.012	0÷-0.12	0.043÷0.120	300	100	7°		2,480
S 45 N	45	32	77	111	50,7	40	132	0÷0.012	0÷-0.12	0.043÷0.120	380	127	7°		3,450
S 50 N	50	35	88	123	56	40	149,5	0÷0.012	0÷-0.12	0.043÷0.120	440	156	6°		4,450
S 60 N	60	44	100	140	66,8	50	170	0÷0.015	0÷-0.15	0.043÷0.120	570	245	6°		7,130
S 70 N	70	49	115	164	77,8	55	197	0÷0.015	0÷-0.15	0.055÷0.142	695	315	6°		10,700
S 80 N	80	55	141	180	89,4	60	231	0÷0.015	0÷-0.15	0.055÷0.142	780	400	6°		15,100
S 90 N	90	60	150	226	98,1	65	263	0÷0.020	0÷-0.20	0.055÷0.142	1340	490	5°		23,400
S 100 N	100	70	170	250	109,5	70	295	0÷0.020	0÷-0.20	0.065÷0.165	1500	610	7°		33,100
S 110 N	110	70	185	295	121,2	80	332,5	0÷0.020	0÷-0.20	0.065÷0.165	2160	655	6°		48,500
S 120 N	120	85	210	360	135,5	90	390	0÷0.020	0÷-0.20	0.065÷0.165	3250	950	6°		79,500

(*) PUEDE FABRICARSE SOBRE DISEÑO DEL CLIENTE (CON PANTOGRAFO)

LOS DATOS NO SON OBLIGATORIOS
EL FABRICANTE SE RESERVA LA POSIBILIDAD
DE CAMBIO SIN PREVIO AVISO

PN...CE

CABEZA DE ROTULA

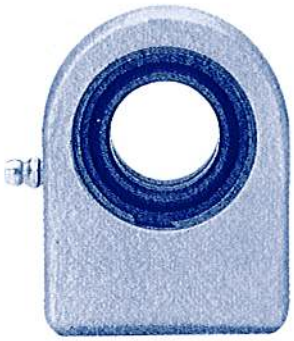

- A NORMA CETOP
- CON ENGRASADOR
- ACOPLAMIENTO: ACERO SOBRE ACERO
- TERMINAL EN ACERO ST. 52.3

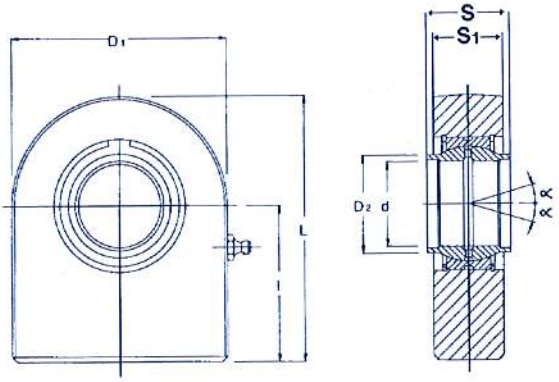

CODIGO *	d	S	I	D1	D2	S1	L	TOLERANCIA d mm	TOLERANCIA S mm	JUEGO RADIAL mm	Factor de carga Statico CO KN	Factor de carga Dinamico C KN	ANGULO DE OSCILACION α	ACOPLAMIENTO SUPERFICIE ROTULA	PESO kg.
PN 20 CE	20	20	38	50	25	19	63	0 ÷ - 0.021	0 ÷ - 0.21	0.030 ÷ 0.082	74	30	4°		0,350
PN 25 CE	25	25	45	55	30,5	23	72,5	0 ÷ - 0.021	0 ÷ - 0.21	0.037 ÷ 0.100	95	48	4°		0,525
PN 32 CE	32	32	65	70	38	27	103	0 ÷ - 0.025	0 ÷ - 0.25	0.037 ÷ 0.100	168	62,5	4°		1,100
PN 40 CE	40	40	69	101	46	35	119	0 ÷ - 0.025	0 ÷ - 0.25	0.043 ÷ 0.120	268	100	4°		2,475
PN 50 CE	50	50	88	123	57	40	149,5	0 ÷ - 0.025	0 ÷ - 0.25	0.043 ÷ 0.120	362	156	4°		4,550
PN 63 CE	63	63	107	132	71,5	50	178	0 ÷ - 0.030	0 ÷ - 0.30	0.055 ÷ 0.142	570	248	4°	ACERO / ACERO	9,240
PN 70 CE	70	70	115	164	79	55	197	0 ÷ - 0.030	0 ÷ - 0.30	0.055 ÷ 0.142	800	315	4°		11,230
PN 80 CE	80	80	141	180	91	60	231	0 ÷ - 0.030	0 ÷ - 0.30	0.055 ÷ 0.142	874	400	4°		15,750
PN 90 CE	90	90	150	226	99	65	263	0 ÷ - 0.035	0 ÷ - 0.35	0.055 ÷ 0.142	1045	490	4°		24,000
PN 100 CE	100	100	170	250	113	70	295	0 ÷ - 0.035	0 ÷ - 0.35	0.065 ÷ 0.165	1330	610	4°		33,920
PN 110 CE	110	110	185	295	124	80	332,5	0 ÷ - 0.035	0 ÷ - 0.35	0.065 ÷ 0.165	1490	655	4°		49,000
PN 125 CE	125	125	210	360	135,5	90	390	0 ÷ - 0.040	0 ÷ - 0.40	0.065 ÷ 0.165	3250	950	4°		80,000

(*) PUEDE FABRICARSE SOBRE DISEÑO DEL CLIENTE (CON PANTOGRAFO)

LOS DATOS NO SON OBLIGATORIOS
EL FABRICANTE SE RESERVA LA POSIBILIDAD
DE CAMBIO SIN PREVIO AVISO

PR...N

CABEZA DE ROTULA

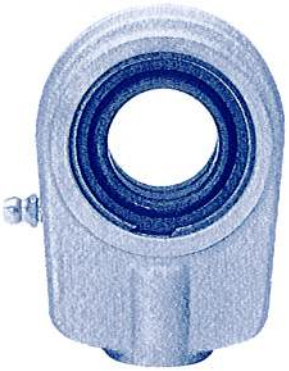

- DIN 648, SERIE E
- CON ENGRASADOR
- ACOPLAMIENTO: ACERO SOBRE ACERO
- TERMINAL EN ACERO ESTAMPADO C 45

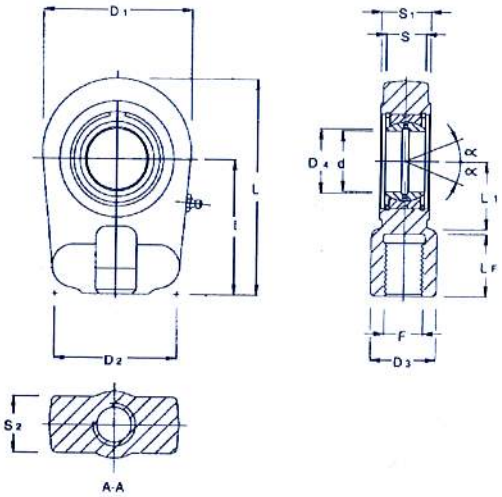

CODIGO *	d	l	S	LF	D1	D2	D3	D4	S1	S2	L	L1	F	TOLERANCIA d mm	TOLERANCIA S mm	JUEGO RADIAL mm	Factor de carga Statico CO KN	Factor de carga Dinamico C KN	ANGULO DE OSCILACION α	ACOPLAMIENTO SUPERFICE ROTULA	PESO kg.
PR 20 N	20	50	16	17	56	46	25	24,1	19	21	80	25	M 16x1.5	0÷0.010	0÷-0.12	0.030÷0.082	72	30	9°	ACERO / ACERO	0,400
PR 25 N	25	50	20	17	56	46	25	29,3	23	21	80	28	M 16x1.5	0÷0.010	0÷-0.12	0.037÷0.100	72	48	7°		0,475
PR 30 N	30	60	22	23	64	50	32	34,2	28	26	94	30	M 22x1.5	0÷0.010	0÷-0.12	0.037÷0.100	106	62	6°		0,700
PR 35 N	35	70	25	29	78	66	40	39,7	30	28	112	38	M 28x1.5	0÷0.012	0÷-0.12	0.037÷0.100	153	80	6°		1,150
PR 40 N	40	85	28	36	94	76	49	45	35	33	135	45	M 35x1.5	0÷0.012	0÷-0.12	0.043÷0.120	250	100	7°		2,075
PR 50 N	50	105	35	46	116	90	61	56	40	37	168	55	M 45x1.5	0÷0.012	0÷-0.12	0.043÷0.120	365	156	6°		3,575
PR 60 N	60	130	44	59	130	120	75	66,8	50	46	200	65	M 58x1.5	0÷0.015	0÷-0.15	0.043÷0.120	400	245	6°		6,200
PR 70 N	70	150	49	66	157	130	86	77,8	55	51	232	75	M 65x1.5	0÷0.015	0÷-0.15	0.055÷0.142	540	315	6°		9,200
PR 80 N	80	170	55	81	178	160	105	89,4	60	55	265	80	M 80x2	0÷0.015	0÷-0.15	0.055÷0.142	670	400	6°		13,200
PR 90 N	90	210	60	101	210	180	124	98,1	65	63	323	90	M 100x2	0÷0.020	0÷-0.20	0.055÷0.142	980	490	5°		19,600
PR 100 N	100	235	70	111	234	200	138	109,5	70	65	360,7	105	M 110x2	0÷0.020	0÷-0.20	0.065÷0.165	1120	610	7°		26,310
PR 110 N	110	265	70	125	270	220	152	121,2	80	76	408,2	115	M 120x3	0÷0.020	0÷-0.20	0.065÷0.165	1700	655	6°		39,200
PR 120 N [2]	120	310	85	135	342	300	172	135,5	90	87	490	140	M 130x3	0÷0.020	0÷-0.20	0.065÷0.165	2900	950	6°		78,000

(2) ROTULA EN FUNDICION ESFEROIDAL GS400

(*) DISPONIBLE SOBRE PEDIDO CON ROSCA IZQUIERDAS (CODIGO ARTICULO PL...N) CON ROTULA ESFERICA CON JUNTA 2RS (PRECIO A CONFIRMAR)

LOS DATOS NO SON OBLIGATORIOS
EL FABRICANTE SE RESERVA LA POSIBILIDAD DE CAMBIO SIN PREVIO AVISO

PR...U

CABEZA DE ROTULA

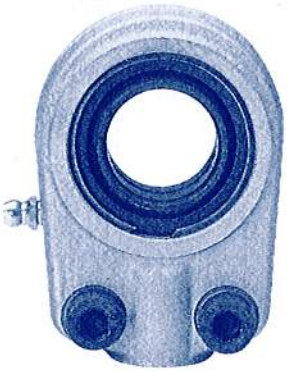

- CON ENGRASADOR
- ACOPLAMIENTO: ACERO SOBRE ACERO
- TERMINAL EN ACERO ESTAMPADO C 45

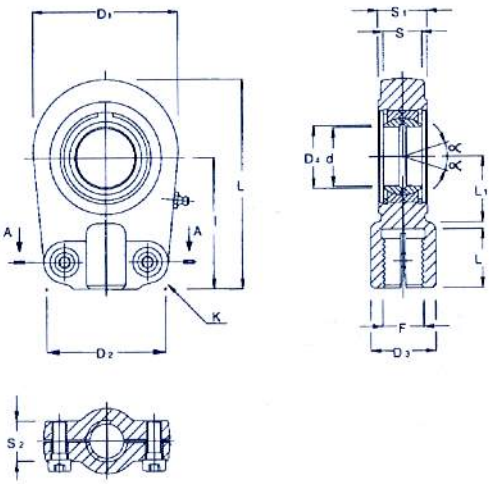

CODIGO *	d	l	S	LF	D1	D2	D3	D4	S1	S2	L	L1	F	TOLERANCIA d mm	TOLERANCIA S mm	JUEGO RADIAL mm	Factor de carga Statico CO KN	Factor de carga Dinamico C KN	ANGULO DE OSCILACION α	ACOPLAMIENTO SUPERFICIE ROTULA	PESO kg.	ROSCA DIN 912 12.9	PAR APRIETE ROSCA Nm
PR 20 U	20	50	16	17	56	46	25	24,1	19	21	80	25	M 16x1.5	0÷0.010	0÷-0.12	0.030÷0.082	72	30	9°	ACERO / ACERO	0,400	M8x20	25
PR 25 U	25	50	20	17	56	46	25	29,3	23	21	80	28	M 16x1.5	0÷0.010	0÷-0.12	0.037÷0.100	72	48	7°		0,475	M8x20	25
PR 30 U	30	60	22	23	64	50	32	34,2	28	26	94	30	M 22x1.5	0÷0.010	0÷-0.12	0.037÷0.100	106	62	6°		0,700	M8x25	25
PR 35 U	35	70	25	29	78	66	40	39,7	30	28	112	38	M 28x1.5	0÷0.012	0÷-0.12	0.037÷0.100	153	80	6°		1,150	M10x30	49
PR 40 U	40	85	28	36	94	76	49	45	35	33	135	45	M 35x1.5	0÷0.012	0÷-0.12	0.043÷0.120	250	100	7°		2,075	M10x35	49
PR 50 U	50	105	35	46	116	90	61	56	40	37	168	55	M 45x1.5	0÷0.012	0÷-0.12	0.043÷0.120	365	156	6°		3,575	M12x40	86
PR 60 U	60	130	44	59	130	120	75	66,8	50	46	200	65	M 58x1.5	0÷0.015	0÷-0.15	0.043÷0.120	400	245	6°		6,200	M16x45	210
PR 70 U	70	150	49	66	157	130	86	77,8	55	51	232	75	M 65x1.5	0÷0.015	0÷-0.15	0.055÷0.142	540	315	6°		9,200	M16x50	210
PR 80 U	80	170	55	81	178	160	105	89,4	60	55	265	80	M 80x2	0÷0.015	0÷-0.15	0.055÷0.142	670	400	6°		13,200	M20x55	410
PR 90 U	90	210	60	101	210	180	124	98,1	65	63	323	90	M 100x2	0÷0.020	0÷-0.20	0.055÷0.142	980	490	5°		19,600	M20x60	410
PR 100 U	100	235	70	111	234	200	138	109,5	70	65	360,7	105	M 110x2	0÷0.020	0÷-0.20	0.065÷0.165	1120	610	7°		26,310	M24x65	710
PR 110 U	110	265	70	125	270	220	152	121,2	80	76	408,2	115	M 120x3	0÷0.020	0÷-0.20	0.065÷0.165	1700	655	6°		39,200	M24x75	710
PR 120 U [2]	120	310	85	135	342	300	172	135,5	90	87	490	140	M 130x3	0÷0.020	0÷-0.20	0.065÷0.165	2900	950	6°		78,000	M24x85	710

(2) ROTULA EN FUNDICIONES ESFEROIDAL GS400

(*) DISPONIBLE SOBRE PEDIDO CON ROSCA IZQUIERDAS (CODIGO ARTICULO PL...U) CON ROTULA ESFERICA CON JUNTA 2RS (PRECIO A CONFIRMAR)

LOS DATOS NO SON OBLIGATORIOS
EL FABRICANTE SE RESERVA LA POSIBILIDAD DE CAMBIO SIN PREVIO AVISO

PR...U-LO

CABEZA DE ROTULA

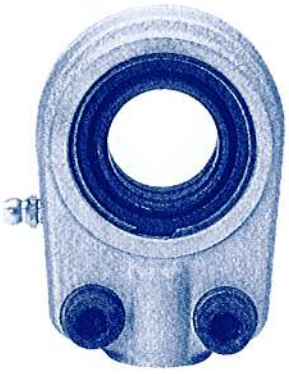

- CON ENGRASADOR
- ACOPLAMIENTO: ACERO SOBRE ACERO
- TERMINAL EN ACERO ESTAMPADO C 45

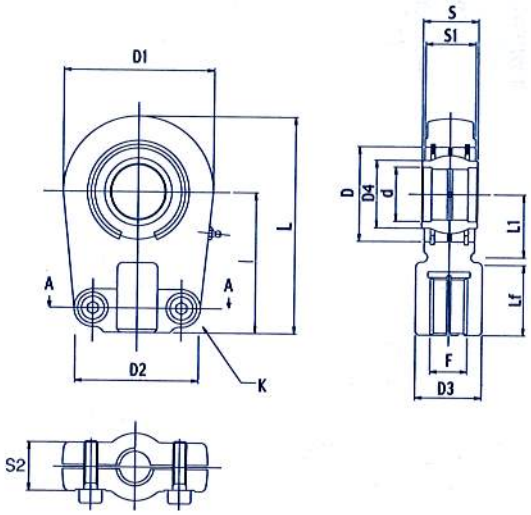

CODIGO *	d	l	S	LF	D1	D2	D3	D4	S1	S2	L	L1	F	TOLERANCIA d mm	TOLERANCIA S mm	JUEGO RADIAL mm	Factor de carga Statico CO KN	Factor de carga Dinamico C KN	ANGULO DE OSCILACION α	ACOPLAMIENTO SUPERFICIE ROTULA	PESO kg.	ROSCA DIN 912 12.9	PAR APRIETE ROSCA Nm
PR 20 U-LO	20	50	20	17	56	46	25	25	19	21	80	25	M 16x1.5	0÷0.010	0÷-0.12	0.030÷0.082	72	30	9°	ACERO / ACERO	0,450	M8x20	25
PR 25 U-LO	25	50	25	17	56	46	25	30,5	23	21	80	28	M 16x1.5	0÷0.010	0÷-0.12	0.037÷0.100	72	48	7°		0,520	M8x20	25
PR 30 U-LO	30	60	30	23	64	50	32	31	28	26	94	30	M 22x1.5	0÷0.010	0÷-0.12	0.037÷0.100	106	62	6°		0,800	M8x25	25
PR 35 U-LO	35	70	35	29	78	66	40	40	30	28	112	38	M 28x1.5	0÷0.012	0÷-0.12	0.037÷0.100	153	80	6°		1,250	M10x30	49
PR 40 U-LO	40	85	40	36	94	76	49	46	35	33	135	45	M 35x1.5	0÷0.012	0÷-0.12	0.043÷0.120	250	100	7°		2,175	M10x35	49
PR 50 U-LO	50	105	50	46	116	90	61	57	40	37	168	55	M 45x1.5	0÷0.012	0÷-0.12	0.043÷0.120	365	156	6°		3,610	M12x40	86
PR 60 U-LO	60	130	60	59	130	120	75	68	50	46	200	65	M 58x1.5	0÷0.015	0÷-0.15	0.043÷0.120	400	245	6°		6,250	M16x45	210
PR 70 U-LO	70	150	70	66	157	130	86	79	55	51	232	75	M 65x1.5	0÷0.015	0÷-0.15	0.055÷0.142	540	315	6°		9,290	M16x50	210
PR 80 U-LO	80	170	80	81	178	160	105	91	60	55	265	80	M 80x2	0÷0.015	0÷-0.15	0.055÷0.142	670	400	6°		13,400	M20x55	410
PR 90 U-LO	90	210	90	101	210	180	124	99	65	63	323	90	M 100x2	0÷0.020	0÷-0.20	0.055÷0.142	980	490	5°		9,600	M20x60	416
PR 100 U-LO	100	235	100	111	234	200	138	113	70	65	360,7	105	M 110x2	0÷0.020	0÷-0.20	0.065÷0.165	1120	610	7°		26,310	M24x65	710
PR 110 U-LO	110	265	110	125	270	220	152	124	80	76	408,2	115	M 120x3	0÷0.020	0÷-0.20	0.065÷0.165	1700	655	6°		39,200	M24x75	710

(*) DISPONIBLE SOBRE PEDIDO CON ROSCA IZQUIERDAS (CODIGO ARTICULO PL...U-LO)

LOS DATOS NO SON OBLIGATORIOS
EL FABRICANTE SE RESERVA LA POSIBILIDAD
DE CAMBIO SIN PREVIO AVISO

PR...CE

CABEZA DE ROTULA

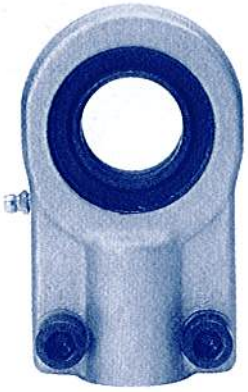

- ISO 6982 - DIN 24338 A
- NORMA CETOP
- CON ENGRASADOR
- ACOPLAMIENTO: ACERO SOBRE ACERO
- TERMINAL EN ACERO ESTAMPADO C 45

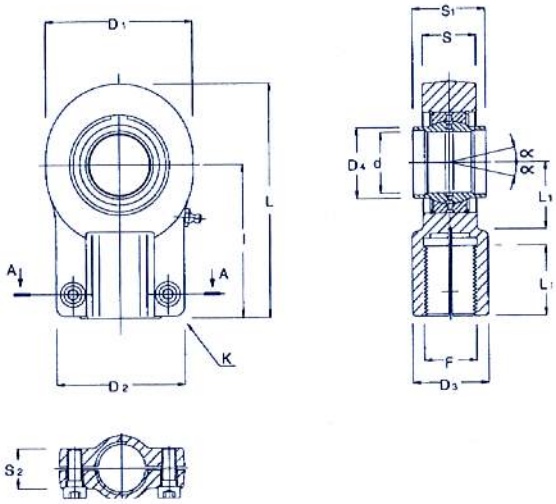

CODIGO *	d	S1	I	LF	D1	D2	D3	D4	S	S2	L	L1	F	TOLERANCIA d mm	TOLERANCIA S mm	JUEGO RADIAL mm	Factor de carga Statico CO KN	Factor de carga Dinamico C KN	ANGULO DE OSCILACION α	ACOPLAMIENTO SUPERFICIE ROTULA	PESO kg.	ROSCA DIN 912 12.9	PAR APRIETE ROSCA Nm
PR 12 CE (1)	12	12	38	17	32	32	16	15,5	11	15	54	14	M 12x1.25	0÷ -0.018	0÷ -0.18	0.023÷0.068	24,5	10,8	4°	ACERO / ACERO	0,10	M5x16	6
PR 16 CE	16	16	44	19	40	40	21	20	13,8	15	64	20	M 14x1.5	0÷ -0.018	0÷ -0.18	0.030÷0.082	36,5	17,6	4°		0,21	M6x14	10
PR 20 CE	20	20	52	23	47	47	25	25	17,8	18,7	75	22	M 16x1.5	0÷ -0.021	0÷ -0.21	0.030÷0.082	48	30	4°		0,35	M8x20	25
PR 25 CE	25	25	65	29	59	54	30	30,5	21,9	19	96	27	M 20x1.5	0÷ -0.021	0÷ -0.21	0.037÷0.100	78	48	4°		0,62	M8x20	25
PR 32 CE	32	32	80	37	71	66	38	38	27,5	22	118,5	32	M 27x2	0÷ -0.025	0÷ -0.25	0.037÷0.100	114	67	4°		1,17	M10x25	49
PR 40 CE	40	40	97	46	90	80	47	46	33	27	146,1	41	M 33x2	0÷ -0.025	0÷ -0.25	0.043÷0.120	204	100	4°		2,15	M10x25	49
PR 50 CE	50	50	120	57	109	96	58	57	41	32	179,6	50	M 42x2	0÷ -0.025	0÷ -0.25	0.043÷0.120	310	156	4°		4,40	M12x35	86
PR 63 CE	63	63	140	64	132	114	70	71,5	53	38	211,6	62	M 48x2	0÷ -0.030	0÷ -0.30	0.055÷0.142	430	255	4°		7,60	M16x40	210
PR 70 CE	70	70	160	81	157	135	80	79	57	42	245	70	M 56x2	0÷ -0.030	0÷ -0.30	0.055÷0.142	540	315	4°		10,10	M16x40	210
PR 80 CE	80	80	180	86	169,3	148	90	91	67	48	270,6	78	M 64x3	0÷ -0.030	0÷ -0.30	0.055÷0.142	695	400	4°		14,50	M20x50	410
PR 90 CE	90	90	195	91	185	160	100	99	72	52	296	85	M 72x3	0÷ -0.035	0÷ -0.35	0.055÷0.142	750	490	4°		17,50	M20x60	410
PR 100 CE	100	100	212	96	211,4	178	110	113	86	64	322,7	98	M 80x3	0÷ -0.035	0÷ -0.35	0.065÷0.165	1060	610	4°		28,00	M24x60	710
PR 110 CE	110	110	235	106	235	190	125	124	88	62	364	105	M 90x3	0÷ -0.035	0÷ -0.35	0.065÷0.165	1200	655	4°		32,00	M24x60	710
PR 125 CE	125	125	260	113	269	200	135	138	105	74	405,7	120	M 100x3	0÷ -0.040	0÷ -0.40	0.065÷0.165	1430	950	4°		46,40	M24x70	710
PR 160 CE (2)	160	160	310	126	326	250	165	177	130	82	488	150	M 125x4	0÷ -0.040	0÷ -0.40	0.065÷0.192	2200	1370	4°		81,00	M24x80	710
PR 200 CE (2)	200	200	390	161	418	320	215	221	167	105	620	195	M 160x4	0÷ -0.046	0÷ -0.46	0.065÷0.192	3650	2120	4°		174	M30x100	1500

(1) SIN MANTENIMIENTO (2) ROTULA EN FUNDICIONES ESFEROIDAL GS400

(*) DISPONIBLE SOBRE PEDIDO CON ROSCA IZQUIERDAS (CODIGO ARTICULO PL... CE) (PRECIO A CONFIRMAR)

LOS DATOS NO SON OBLIGATORIOS
EL FABRICANTE SE RESERVA LA POSIBILIDAD
DE CAMBIO SIN PREVIO AVISO

PR...S

CABEZA DE ROTULA

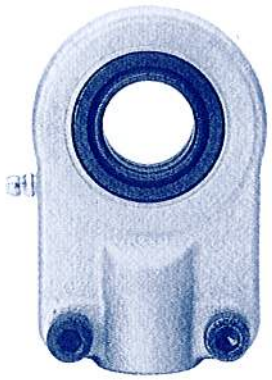

- DIN 24555ISO 6124/1 SERIE E
  DIN 648 A SERIE E
- NORMA CETOP
- CON ENGRASADOR
- ACOPLAMIENTO:
  ACERO SOBRE ACERO
- TERMINAL EN ACERO
  ESTAMPADO C 45

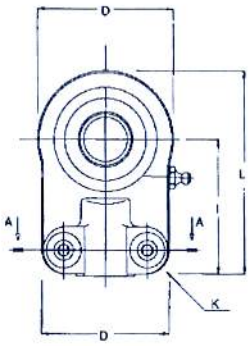

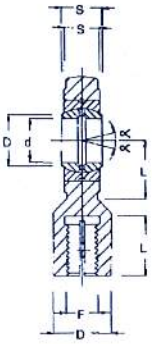

CODIGO *	d	S	l	LF	D1	D2	D3	D4	S1	S2	L	L1	F	TOLERANCIA d mm	TOLERANCIA S mm	JUEGO RADIAL mm	Factor de carga Statico CO KN	Factor de carga Dinamico C KN	ANGULO DE OSCILACION α	ACOPLAMIENTO SUPERFICIE ROTULA	PESO kg.	ROSCA DIN 912 12.9	PAR APRIETE ROSCA Nm
PR 12 S (1)	12	10	42	15	35	35	17	15	8	13	59.5	16	M 10x1.25	0÷-0.008	0÷-0.12	0.032÷ -0.068	17	10,8	11°	ACERO / ACERO	0,15	M6x12	10
PR 16 S (2)	16	14	48	17	45	45	21	20,5	11	13	70.5	20	M 12x1.25	0÷-0.008	0÷-0.12	0.040÷ -0.068	28,5	21,1	10°		0,25	M6x12	10
PR 20 S (2)	20	16	58	19	55	55	25	24	13	17	85.5	25	M 14x1.5	0÷-0.010	0÷-0.12	0.040÷ -0.082	42,5	30	9°		0,43	M8x20	25
PR 25 S (2)	25	20	68	23	65	62	30	29	17	18	100.5	31	M 16x1.5	0÷-0.010	0÷-0.12	0.050÷ -0.100	67	48	7°		0,73	M8x20	25
PR 30 S (2)	30	22	85	29	80	77	36	34	19	19	125	35	M 20x1.5	0÷-0.010	0÷-0.12	0.050÷ -0.100	108	62	6°		1,3	M10x20	49
PR 40 S (2)	40	28	105	37	100	90	45	45	23	23	155	45	M 27x2	0÷-0.012	0÷-0.12	0.060÷ -0.120	156	100	7°		2,3	M10x25	49
PR 50 S (2)	50	35	130	46	122	105	55	56	30	30	190	58	M 33x2	0÷-0.012	0÷-0.12	0.060÷ -0.120	245	156	6°		4,4	M12x30	86
PR 60 S (2)	60	44	150	57	160	134	68	66,5	38	38	230	68	M 42x2	0÷-0.015	0÷-0.15	0.060÷ -0.142	380	245	6°		8,4	M16x40	210
PR 80 S (2)	80	55	185	64	195	156	90	89	47	47	287.5	82	M 48x2	0÷-0.015	0÷-0.15	0.072÷ -0.142	585	400	6°		15,6	M20x50	410
PR 100 S (2)	100	70	240	86	235	190	110	109,5	57	57	360	116	M 64x3	0÷-0.020	0÷-0.20	0.085÷ -0.165	865	610	6°		28	M24x60	710

(1) SIN MANTENIMIENTO

(2) AGUJERO DE LUBRICACION EN LA CABEZA

(*) DISPONIBLE SOBRE PEDIDO CON ROSCA IZQUIERDAS (CODIGO ARTICULO PL... S) (PRECIO A CONFIRMAR)

LOS DATOS NO SON OBLIGATORIOS
EL FABRICANTE SE RESERVA LA POSIBILIDAD
DE CAMBIO SIN PREVIO AVISO

TXM

CABEZA DE ROTULA PARA CARRETILLAS ELEVADORAS CON ROTULA DESMONTABLE

- CON ENGRASADOR
- ACOPLAMIENTO:
  ACERO SOBRE ACERO
- TERMINAL EN ACERO C 45

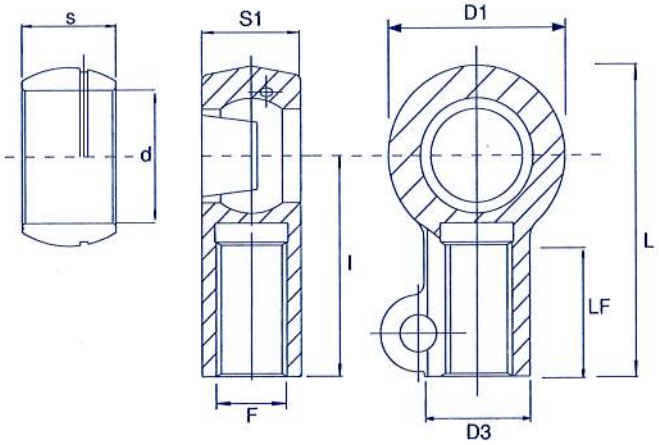

CODIGO *	d	l	LF	D1	S	D3	S1	L	F	Factor de carga Statico CO KN	Factor de carga Dinamico C KN	ROSCA DIN 931	PESO kg.
TXM 25	25	92	64	75	25	45	42	129	M27x2	290	120	M14x50	1,590
TXM 30	30	92	64	75	25	45	42	129	M30x2	290	120	M14x50	1,510
TXM 35	35	92	64	75	25	45	42	129	M30x2	290	120	M14x50	1,440

ACOPLAMIENTO SUPERFICIE ROTULA

ACERO / ACERO

(*) ROSCADO NO STANDARD DISPONIBLE SOBRE PEDIDO

ESI...2RS

CABEZA DE ROTULA

- CON ENGRASADOR
- ACOPLAMIENTO:
  ACERO SOBRE ACERO
- TERMINAL EN ACERO C 45

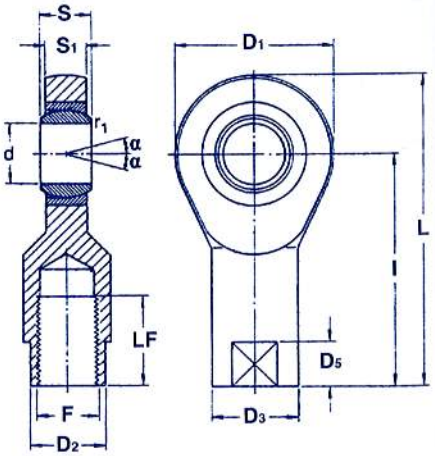

CODIGO *	d	L	D_1	D_2	S	S_1	F	LF	l	D_3	Factor de carga Statico CO KN	Factor de carga Dinamico C KN	MASS kg.
ESI 50 DO 2RS	50	0	112	0	35	30	M52x3	0	195	0	240 000	156 000	4,100
ESI 60 DO 2RS	60	0	135	0	44	38	M60x4	0	225	0	405 000	245 000	7,100

(*) DISPONIBLE SOBRE PEDIDO CON ROSCA IZQUIERDAS (CODIGO ARTICULO ESIL... 2RS) (PRECIO A CONFIRMAR)

LOS DATOS NO SON OBLIGATORIOS
EL FABRICANTE SE RESERVA LA POSIBILIDAD
DE CAMBIO SIN PREVIO AVISO

MA...D

CABEZA DE ROTULA

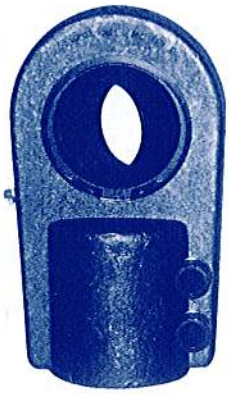

- CON ENGRASADOR
- ACOPLAMIENTO: ACERO SOBRE ACERO
- TERMINAL EN ACERO ESTAMPADO C 45

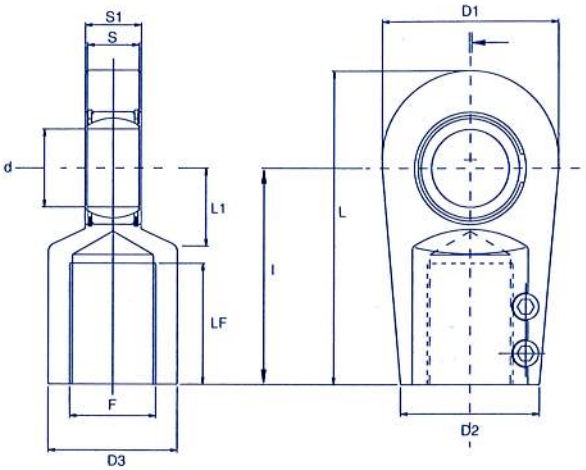

CODIGO *	d	I	LF	D1	D2	D3	S	S1 -0,4	L	L1	F	ANGULO DE OSCILACION α	Factor de carga Statico CO KN	Factor de carga Dinamico C KN	ACOPLAMIENTO SUPERFICIE ROTULA	PESO kg.	PAR APRIETE ROSCA	ROSCA DIN 912 12.9
MA 25 D[2]	25 - 0.010	65	30	56	48	28	20 - 0.12	23	95	25	M 18x2	8°	66	51	ACCIAIO/ACCIAIO - STEEL/STEEL - ACIER/ACIER - STAHL/STAHL	0,65	20	8x20
MA 30 D	30 - 0.010	75	35	64	54	34	22 - 0.12	28	109	30	M 24x2	7°	96	65,5		1,0	20	8x22
MA 35 D	35 - 0.012	90	45	78	66	44	25 - 0.12	30	132	40	M 30x2	7°	185	112		1,3	40	10x25
MA 40 D	40 - 0.012	105	55	94	78	55	28 - 0.12	35	155	45	M 39x3	7°	297	140		2,4	80	12x30
MA 50 D	50 - 0.012	135	75	116	90	70	35 - 0.12	40	198	55	M 50x3	7°	442	220		4,1	80	12x35
MA 60 D	60 - 0.015	170	95	130	118	87	44 - 0.15	50	240	65	M 64x3	7°	539	345		6,5	160	16x45
MA 70 D	70 - 0.015	195	110	144	130	105	49 - 0.15	55	278	75	M 80x3	6°	721	440		9,5	160	16x50
MA 80 D	80 - 0.015	210	120	176	158	125	55 - 0.15	60	305	80	M 90x3	6°	895	570		16	300	20x55
MA 90 D	90 - 0.020	250	140	206	162	150	60 - 0.20	65	363	90	M 100x3	5°	1330	695		28	300	20x60

(2) AGUJERO DE LUBRICACION EN LA CABEZA

(*) DISPONIBLE SOBRE PEDIDO CON ROSCA IZQUIERDAS (CODIGO ARTICULO MAL... D) (PRECIO A CONFIRMAR)

LOS DATOS NO SON OBLIGATORIOS
EL FABRICANTE SE RESERVA LA POSIBILIDAD DE CAMBIO SIN PREVIO AVISO

MA...D-FO

CABEZA DE ROTULA

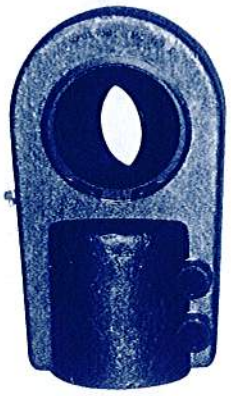

- CON ENGRASADOR
- ACOPLAMIENTO: ACERO SOBRE ACERO
- TERMINAL EN ACERO ESTAMPADO C 45

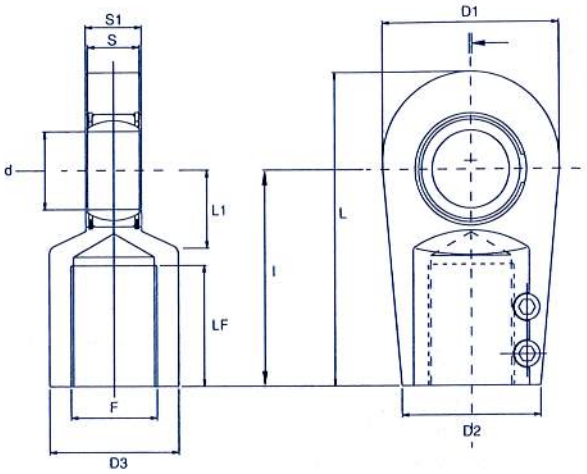

CODIGO *	d	l	LF	D1	D2	D3	S	S1 -0,4	L	L1	F	ANGULO DE OSCILACION α	Factor de carga Statico CO KN	Factor de carga Dinamico C KN	ACOPLAMIENTO SUPERFICIE ROTULA	PESO kg.	PAR APRIETE ROSCA	ROSCA DIN 912 12.9
MA 20 D-FO[2]	20 - 0.010	65	30	56	48	28	25	23	95	25	M 18x2	8°	66	51	ACERO / ACERO	0,65	20	8x20
MA 25 D-FO[2]	25 - 0.010	75	35	64	54	34	28	28	109	30	M 24x2	7°	96	65,5		1,0	20	8x22
MA 30 D-FO[2]	30 - 0.012	90	45	78	66	44	32	30	132	40	M 30x2	7°	185	112		1,3	40	10x25
MA 35 D-FO[2]	35 - 0.012	105	55	94	78	55	35	35	155	45	M 39x3	7°	297	140		2,4	80	12x30
MA 40 D-FO[2]	40 - 0.012	135	75	116	90	70	40	40	198	55	M 50x3	7°	442	220		4,1	80	12x35
MA 50 D-FO[2]	50 - 0.015	170	95	130	118	87	56	50	240	65	M 64x3	7°	539	345		6,5	160	16x45
MA 60 D-FO[2]	60 - 0.015	195	110	144	130	105	63	55	278	75	M 80x3	6°	721	440		9,5	160	16x50
MA 70 D-FO[2]	70 - 0.015	210	120	176	158	125	70	60	305	80	M 90x3	6°	895	570		16	300	20x55
MA 80 D-FO[2]	80 - 0.020	250	140	206	162	150	75	65	363	90	M 100x3	5°	1330	695		28	300	20x60

(2) AGUJERO DE LUBRICACION EN LA CABEZA

(*) DISPONIBLE SOBRE PEDIDO CON ROSCA IZQUIERDAS (CODIGO ARTICULO MAL... D-FO) (PRECIO A CONFIRMAR)

LOS DATOS NO SON OBLIGATORIOS
EL FABRICANTE SE RESERVA LA POSIBILIDAD DE CAMBIO SIN PREVIO AVISO

FI...D
FI...D-2RS

CABEZA DE ROTULA

sobre pedido

- DIN 648 - SERIE E - ISO 6126
- CON ENGRASADOR
- ACOPLAMIENTO: ACERO SOBRE ACERO
- TERMINAL EN ACERO ESTAMPADO C 45

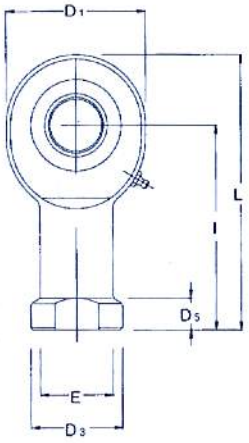

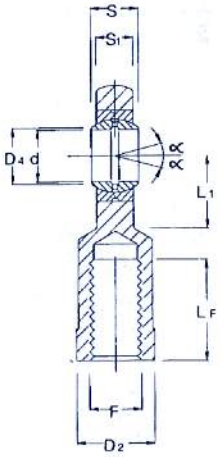

CODIGO *	d	l	S	LF	D1	E	D2	D3	D4	D5	S1	L	L1	F	TOLERANCIA d mm	TOLERANCIA S mm	JUEGO RADIAL mm	Factor de carga Statico CO KN	Factor de carga Dinamico C KN	ANGULO DE OSCILACION α	ACOPLAMIENTO SUPERFICIE ROTULA	PESO kg.
FI 6D (1)	6	30	6	11	21	10	11	13	8	5	4,3	40,5	10,5	M6x1	0÷0.008	0÷-0.12	0.23÷0.068	8,15	3,4	13°	ACERO / ACERO	0,021
FI 8D (1)	8	36	8	15	24	12,5	14	16	10,2	5	6	48	12	M8x1,25	0÷0.008	0÷-0.12	0.23÷0.068	12,9	5,5	15°		0,039
FI 10D (1)	10	43	9	20	29	15	17	19	13,2	6,5	7	57,5	14	M10x1,5	0÷0.008	0÷-0.12	0.23÷0.068	17,6	8,15	12°		0,061
FI 12D (1)	12	50	10	23	34	17,5	19	22	15	7	8	67	17,5	M12x1,75	0÷0.008	0÷-0.12	0.23÷0.068	24,5	10,8	11°		0,096
FI 15D (2)	15	61	12	30	40	21	22	26	18,4	8	10	81	20	M14x2	0÷0.008	0÷-0.12	0.30÷0.082	36	17	8°		0,180
FI 17D (2)	17	67	14	34	46	24	27	30	20,7	10	11	90	23	M16x2	0÷0.008	0÷-0.12	0.30÷0.082	45	21,2	10°		0,220
FI 20D (2)	20	77	16	40	53	27,5	32	35	24,1	10	13	103,5	27,5	M20x1,5	0÷0.010	0÷-0.12	0.30÷0.082	60	30	9°		0,390
FI 25D	25	94	20	48	64	33,5	36	42	29,3	12	17	126	32	M24x2	0÷0.010	0÷-0.12	0.037÷0.100	83	48	7°		0,580
FI 30D	30	110	22	56	73	40	41	50	34,2	15	19	146,5	37	M30x2	0÷0.010	0÷-0.12	0.037÷0.100	110	62	6°		1,020
FI 35D-2RS	35	125	25	60	82	47	50	58	39,7	15	21	166	42	M36x3	0÷0.012	0÷-0.12	0.037÷0.100	146	80	6°		1,460
FI 40D-2RS	40	142	28	65	94	56	56	65	45	18	23	188	48	M39x3	0÷0.012	0÷-0.12	0.043÷0.120	180	100	7°		1,930
FI 45D-2RS	45	145	32	65	102	62	62	70	50,7	20	27	196	52	M42x3	0÷0.012	0÷-0.12	0.043÷0.120	240	127	7°		2,650
FI 50D-2RS	50	160	35	68	112	68	68	75	56	20	30	216	59	M45x3	0÷0.012	0÷-0.12	0.043÷0.120	290	156	6°		3,530
FI 60D-2RS	60	175	44	70	135	78	78	88	66,8	20	37	242,5	75	M52x3	0÷0.015	0÷-0.15	0.043÷0.120	450	245	6°		5,550
FI 70D-2RS	70	200	49	80	162	85	85	98	77,8	20	42	280	87	M56x4	0÷0.015	0÷-0.15	0.055÷0.142	610	315	6°		8,400
FI 80D-2RS	80	230	55	85	180	102	102	110	89,4	25	48	320	100	M64x4	0÷0.015	0÷-0.15	0.055÷0.142	750	400	6°		12,700
VERSION MEJORADA																						
FIM 40D-2RS	40	142	28	65	92	56	56	65	45	18	23	188	48	M42x3	0÷0.012	0÷-0.12	0.043÷0.120	180	100	7°	ACERO / ACERO	1,900
FIM 45D-2RS	45	150	32	65	102	62	62	70	50,7	20	27	196	52	M45x3	0÷0.012	0÷-0.12	0.043÷0.120	240	127	7°		2,590
FIM 50D-2RS	50	160	35	68	112	68	68	75	56	20	30	216	59	M52x3	0÷0.012	0÷-0.12	0.043÷0.120	290	156	6°		3,400
FIM 60D-2RS	60	175	44	70	135	78	78	88	66,8	20	38	242,5	75	M60x4	0÷0.015	0÷-0.15	0.043÷0.120	450	245	6°		5,380
FIM 70D-2RS	70	200	49	80	160	85	85	98	77,8	20	42	280	87	M72x4	0÷0.015	0÷-0.15	0.055÷0.142	610	315	6°		8,200
FIM 80D-2RS	80	230	55	85	180	102	102	110	89,4	25	47	320	100	M80x4	0÷0.015	0÷-0.15	0.055÷0.142	750	400	6°		12,400

(1) SIN MANTENIMIENTO (2) AGUJERO DE LUBRICACION EN LA CABEZA

(*) DISPONIBLE SOBRE PEDIDO CON ROSCA IZQUIERDAS (CODIGO ARTICULO FIL... /FIM...L) (PRECIO A CONFIRMAR)

LOS DATOS NO SON OBLIGATORIOS
EL FABRICANTE SE RESERVA LA POSIBILIDAD
DE CAMBIO SIN PREVIO AVISO

FE...D
FE...D-2RS

CABEZA DE ROTULA

sobre pedido

- **DIN 648 - SERIE E ISO 6126**
- **CON ENGRASADOR**
- **ACOPLAMIENTO: ACERO SOBRE ACERO**
- **TERMINAL EN ACERO ESTAMPADO C 45**

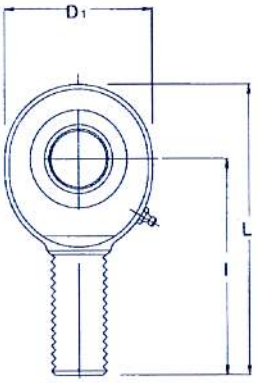

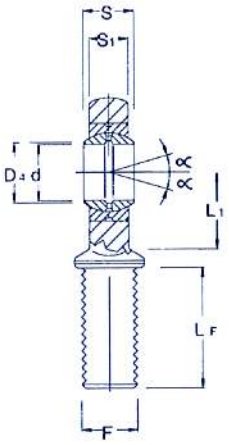

CODIGO *	d	l	S	LF	D1	D4	S1	L	L1	F	TOLERANCIA d mm	TOLERANCIA S mm	JUEGO RADIAL mm	Factor de carga Statico C0 KN	Factor de carga Dinamico C KN	ANGULO DE OSCILACION α	ACOPLAMIENTO SUPERFICIE ROTULA	PESO kg.
FE 6D (1)	6	36	6	18	21	8	4,4	46,5	12	M6x1	0÷0.008	0÷-0.12	0,023 ÷ 0.068	8,1	3,4	13°	ACERO / ACERO	0,017
FE 8D (1)	8	42	8	22	24	10,2	6	54	14	M8x1,25	0÷0.008	0÷-0.12	0,023 ÷ 0.068	12,9	5,5	15°		0,030
FE 10D (1)	10	48	9	27	29	13,2	7	62,5	15	M10x1,5	0÷0.008	0÷-0.12	0,023 ÷ 0.068	17,6	8,1	12°		0,050
FE 12D (1)	12	54	10	30	34	15	8	71	18	M12x1,75	0÷0.008	0÷-0.12	0,023 ÷ 0.068	24,5	10,8	11°		0,086
FE 15D (2)	15	63	12	34	40	18,4	10	83	20	M14x2	0÷0.008	0÷-0.12	0,030 ÷ 0.082	36	17	8°		0,140
FE 17D (2)	17	69	14	36	46	20,7	11	92	23	M16x2	0÷0.008	0÷-0.12	0,030 ÷ 0.082	45	21,2	10°		0,190
FE 20D (2)	20	78	16	43	53	24,1	13	106,5	27	M20x1,5	0÷0.010	0÷-0.12	0,030 ÷ 0.082	60	30	9°		0,310
FE 25D	25	94	20	53	64	29,3	17	126	33	M24x2	0÷0.010	0÷-0.12	0,037 ÷ 0.100	83	48	7°		0,560
FE 30D	30	110	22	65	73	34,2	19	146,5	37	M30x2	0÷0.010	0÷-0.12	0,037 ÷ 0.100	110	62	6°		0,890
FE 35D-2RS	35	140	25	82	82	39,7	21	181	42	M36x3	0÷0.012	0÷-0.12	0,037 ÷ 0.100	146	80	6°		1,4
FE 40D-2RS	40	150	28	86	93	45	23	196	48	M39x3	0÷0.012	0÷-0.12	0,043 ÷ 0.120	180	100	7°		1,8
FE 45D-2RS	45	163	32	94	102	50,7	27	214	52	M42x3	0÷0.012	0÷-0.12	0,043 ÷ 0.120	240	127	7°		2,6
FE 50D-2RS	50	185	35	106	112	56	30	241	60	M45x3	0÷0.012	0÷-0.12	0,043 ÷ 0.120	290	156	6°		3,4
FE 60D-2RS	60	210	44	115	135	66,8	38	277,5	75	M52x3	0÷0.015	0÷-0.15	0,043 ÷ 0.120	450	245	6°		5,9
FE 70D-2RS	70	235	49	125	160	77,8	42	315	87	M56x4	0÷0.015	0÷-0.15	0,055 ÷ 0.142	610	315	6°		8,2
FE 80D-2RS	80	270	55	140	180	89,4	48	360	100	M64x4	0÷0.015	0÷-0.15	0,055 ÷ 0.142	750	400	6°		12,0
VERSION MEJORADA																		
FEM 40D-2RS	40	150	28	86	92	45	23	196	48	M42x3	0÷0.012	0÷-0.12	0,043 ÷ 0.120	180	100	7°	ACERO / ACERO	1,85
FEM 45D-2RS	45	163	32	94	102	50,7	27	214	52	M45x3	0÷0.012	0÷-0.12	0,043 ÷ 0.120	240	127	7°		2,66
FEM 50D-2RS	50	185	35	106	112	56	30	241	60	M52x3	0÷0.012	0÷-0.12	0,043 ÷ 0.120	290	156	6°		3,5
FEM 60D-2RS	60	210	44	115	135	66,8	38	277	75	M60x40	0÷0.015	0÷-0.15	0,043 ÷ 0.120	450	245	6°		6,02
FEM 70D-2RS	70	235	49	125	160	77,8	42	315	87	M72x4	0÷0.015	0÷-0.15	0,055 ÷ 0.142	610	315	6°		8,38
FEM 80D-2RS	80	270	55	140	180	89,4	47	360	100	M80x4	0÷0.015	0÷-0.15	0,055 ÷ 0.142	750	400	6°		12

(1) SIN MANTENIMIENTO (2) AGUJERO DE LUBRICACION EN LA CABEZA

(*) DISPONIBLE SOBRE PEDIDO CON ROSCA IZQUIERDAS (CODIGO ARTICULO FEL... /FEML...) (PRECIO A CONFIRMAR)

LOS DATOS NO SON OBLIGATORIOS
EL FABRICANTE SE RESERVA LA POSIBILIDAD
DE CAMBIO SIN PREVIO AVISO

FI...U
FI...U-2RS

CABEZA DE ROTULA

sobre pedido

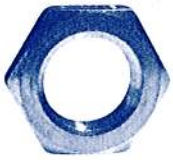

- DIN 648 - SERIE E ISO 6126
- SIN MANTENIMIENTO
- CON ENGRASADOR
- ACOPLAMIENTO: ACERO CROMADO CON TEJIDO PTFE
- TERMINAL EN ACERO ESTAMPADO C 45

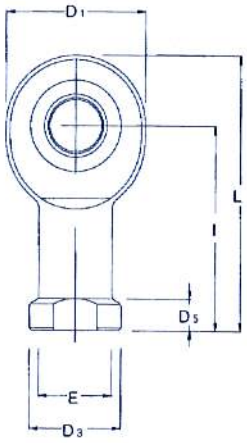

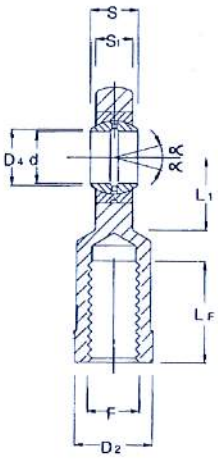

CODIGO *	d	l	S	LF	D1	E	D2	D3	D4	D5	S1	L	L1	F	TOLERANCIA d mm	TOLERANCIA S mm	JUEGO RADIAL mm	Factor de carga Statico CO KN	Factor de carga Dinamico C KN	ANGULO DE OSCILACION α	ACOPLAMIENTO SUPERFICIE ROTULA	PESO kg.
FI 6U	6	30	6	11	21	10	11	13	8	5	4,3	40,5	10,5	M6x1	0÷0.008	0÷-0.12	0÷0.032	8,1	3,6	13°	ACOPLAMIENTO: ACERO CROMADO CON TEJIDO PTFE	0,021
FI 8U	8	36	8	15	24	12,5	14	16	10,2	5	6	48	12	M8x1,25	0÷0.008	0÷-0.12	0÷0.032	12,9	5,8	15°		0,039
FI 10U	10	43	9	20	29	15	17	19	13,2	6,5	7	57,5	14	M10x1,5	0÷0.008	0÷-0.12	0÷0.032	17,6	8,6	12°		0,061
FI 12U	12	50	10	23	34	17,5	19	22	15	7	8	67	17,5	M12x1,75	0÷0.008	0÷-0.12	0÷0.032	24,5	11,4	11°		0,096
FI 15U	15	61	12	30	40	21	22	26	18,4	8	10	81	20	M14x2	0÷0.008	0÷-0.12	0÷0.040	36	17,6	8°		0,180
FI 17U	17	67	14	34	46	24	27	30	20,7	10	11	90	23	M16x2	0÷0.008	0÷-0.12	0÷0.040	45	22,4	10°		0,220
FI 20U	20	77	16	40	53	27,5	32	35	24,1	10	13	103,5	27,5	M20x1,5	0÷0.010	0÷-0.12	0÷0.040	60	31,5	9°		0,390
FI 25U	25	94	20	48	64	33,5	36	42	29,3	12	17	126	32	M24x2	0÷0.010	0÷-0.12	0÷0.050	83	51	7°		0,580
FI 30U	30	110	22	56	73	40	41	50	34,2	15	19	146,5	37	M30x2	0÷0.010	0÷-0.12	0÷0.050	110	66,5	6°		1,020
FI 35U-2RS	35	125	25	60	82	47	50	58	39,7	15	21	166	42	M36x3	0÷0.012	0÷-0.12	0÷0.050	146	112	6°		1,460
FI 40U-2RS	40	142	28	65	94	56	56	65	45	18	23	188	48	M39x3	0÷0.012	0÷-0.12	0÷0.060	180	140	7°		1,930
FI 45U-2RS	45	145	32	65	102	62	62	70	50,7	20	27	196	52	M42x3	0÷0.012	0÷-0.12	0÷0.060	240	180	7°		2,650
FI 50U-2RS	50	160	35	68	112	68	68	75	56	20	30	216	59	M45x3	0÷0.012	0÷-0.12	0÷0.060	290	220	6°		3,530
FI 60U-2RS	60	175	44	70	135	78	78	88	66,8	20	37	242,5	75	M52x3	0÷0.015	0÷-0.15	0÷0.060	450	345	6°		5,550
FI 70U-2RS	70	200	49	80	162	85	85	98	77,8	20	42	280	87	M56x4	0÷0.015	0÷-0.15	0÷0.072	610	440	6°		8,400
FI 80U-2RS	80	230	55	85	180	102	102	110	89,4	25	48	320	100	M64x4	0÷0.015	0÷-0.15	0÷0.072	750	570	6°		12,700
VERSION MEJORADA																						
FIM 40U-2RS	40	142	28	65	92	56	56	65	45	18	23	188	48	M42x3	0÷0.012	0÷-0.12	0÷0.060	180	140	7°	ACOPLAMIENTO: ACERO CROMADO CON TEJIDO PTFE	1,900
FIM 45U-2RS	45	150	32	65	102	62	62	70	50,7	20	27	196	52	M45x3	0÷0.012	0÷-0.12	0÷0.060	240	180	7°		2,590
FIM 50U-2RS	50	160	35	68	112	68	68	75	56	20	30	216	59	M52x3	0÷0.012	0÷-0.12	0÷0.060	290	220	6°		3,400
FIM 60U-2RS	60	175	44	70	135	78	78	88	66,8	20	38	242,5	75	M60x4	0÷0.015	0÷-0.15	0÷0.060	450	345	6°		5,380
FIM 70U-2RS	70	200	49	80	160	85	85	98	77,8	20	42	280	87	M72x4	0÷0.015	0÷-0.15	0÷0.072	610	440	6°		8,200
FIM 80U-2RS	80	230	55	85	180	102	102	110	89,4	25	47	320	100	M80x4	0÷0.015	0÷-0.15	0÷0.072	750	570	6°		12,400

(*) DISPONIBLE SOBRE PEDIDO CON ROSCA IZQUIERDAS (CODIGO ARTICULO FIL... /FIML...) (PRECIO A CONFIRMAR)

LOS DATOS NO SON OBLIGATORIOS
EL FABRICANTE SE RESERVA LA POSIBILIDAD DE CAMBIO SIN PREVIO AVISO

FE...U
FE...U-2RS

CABEZA DE ROTULA

sobre pedido

- DIN 648 - SERIE E ISO 6126
- SIN MANTENIMIENTO
- CON ENGRASADOR
- ACOPLAMIENTO: ACERO CROMADO CON TEJIDO PTFE
- TERMINAL EN ACERO ESTAMPADO C 45

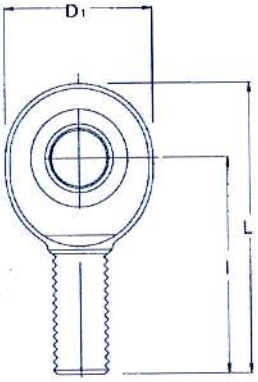

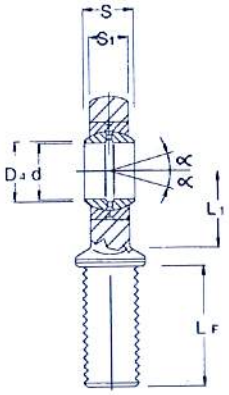

CODIGO *	d	l	S	LF	D1	D4	S1	L	L1	F	TOLERANCIA d mm	TOLERANCIA S mm	JUEGO RADIAL mm	Factor de carga Statico CO KN	Factor de carga Dinamico C KN	ANGULO DE OSCILACION α	ACOPLAMIENTO SUPERFICIE ROTULA	PESO kg.
FE 6U	6	36	6	18	21	8	4,4	46,5	12	M6x1	0÷0.008	0÷-0.12	0 ÷ 0.032	8,1	3,5	13°	ACOPLAMIENTO: ACERO CROMADO CON TEJIDO PTFE	0,017
FE 8U	8	42	8	22	24	10,2	6	54	14	M8x1,25	0÷0.008	0÷-0.12	0 ÷ 0.032	12,9	5,8	15°		0,030
FE 10U	10	48	9	27	29	13,2	7	62,5	15	M10x1,5	0÷0.008	0÷-0.12	0 ÷ 0.032	17,6	8,6	12°		0,050
FE 12U	12	54	10	30	34	15	8	71	18	M12x1,75	0÷0.008	0÷-0.12	0 ÷ 0.032	24,5	11,4	11°		0,086
FE 15U	15	63	12	34	40	18,4	10	83	20	M14x2	0÷0.008	0÷-0.12	0 ÷ 0.040	36	17,6	8°		0,140
FE 17U	17	69	14	36	46	20,7	11	92	23	M16x2	0÷0.008	0÷-0.12	0 ÷ 0.040	45	22,4	10°		0,190
FE 20U	20	78	16	43	53	24,1	13	104,5	27	M20x1,5	0÷0.010	0÷-0.12	0 ÷ 0.040	60	31,5	9°		0,310
FE 25U	25	94	20	53	64	29,3	17	126	33	M24x2	0÷0.010	0÷-0.12	0 ÷ 0.050	83	51	7°		0,560
FE 30U	30	110	22	65	73	34,2	19	146,5	37	M30x2	0÷0.010	0÷-0.12	0 ÷ 0.050	110	65,5	6°		0,890
FE 35U-2RS	35	140	25	82	82	39,7	21	181	42	M36x3	0÷0.012	0÷-0.12	0 ÷ 0.050	146	112	6°		1,4
FE 40U-2RS	40	150	28	86	93	45	23	196	48	M39x3	0÷0.012	0÷-0.12	0 ÷ 0.060	180	140	7°		1,8
FE 45U-2RS	45	163	32	94	102	50,7	27	214	52	M42x3	0÷0.012	0÷-0.12	0 ÷ 0.060	240	180	7°		2,6
FE 50U-2RS	50	185	35	106	112	56	30	241	60	M45x3	0÷0.012	0÷-0.12	0 ÷ 0.060	290	220	6°		3,4
FE 60U-2RS	60	210	44	115	135	66,8	38	277,5	75	M52x3	0÷0.015	0÷-0.15	0 ÷ 0.060	450	345	6°		5,9
FE 70U-2RS	70	235	49	125	160	77,8	42	315	87	M56x4	0÷0.015	0÷-0.15	0 ÷ 0.072	610	440	6°		8,2
FE 80U-2RS	80	270	55	140	180	89,4	48	360	100	M64x4	0÷0.015	0÷-0.15	0 ÷ 0.072	750	570	6°		12,0
VERSION MEJORADA																		
FEM 40U-2RS	40	150	28	86	92	45	23	196	48	M42x3	0÷0.012	0÷-0.12	0 ÷ 0.060	180	140	7°	ACOPLAMIENTO: ACERO CROMADO CON TEJIDO PTFE	1,85
FEM 45U-2RS	45	163	32	94	102	50,7	27	214	52	M45x3	0÷0.012	0÷-0.12	0 ÷ 0.060	240	180	7°		2,66
FEM 50U-2RS	50	185	35	106	112	56	30	241	60	M52x3	0÷0.012	0÷-0.12	0 ÷ 0.060	290	220	6°		3,50
FEM 60U-2RS	60	210	44	115	135	66,8	38	277,5	75	M60x4	0÷0.015	0÷-0.15	0 ÷ 0.060	450	345	6°		6,02
FEM 70U-2RS	70	235	49	125	160	77,8	42	315	87	M72x4	0÷0.015	0÷-0.15	0 ÷ 0.072	610	440	6°		8,38
FEM 80U-2RS	80	270	55	140	180	89,4	47	360	100	M80x4	0÷0.015	0÷-0.15	0 ÷ 0.072	750	570	6°		12,2

(*) DISPONIBLE SOBRE PEDIDO CON ROSCA IZQUIERDAS (CODIGO ARTICULO FIL... /FEML...) (PRECIO A CONFIRMAR)

LOS DATOS NO SON OBLIGATORIOS
EL FABRICANTE SE RESERVA LA POSIBILIDAD
DE CAMBIO SIN PREVIO AVISO

SF...D

CABEZA DE ROTULA

- DIN 648 - SERIE E
  ISO 6126
- CON ENGRASADOR
- ACOPLAMIENTO:
  ACERO SOBRE ACERO
- TERMINAL EN ACERO
  ESTAMPADO C 45
  GALVANIZADO

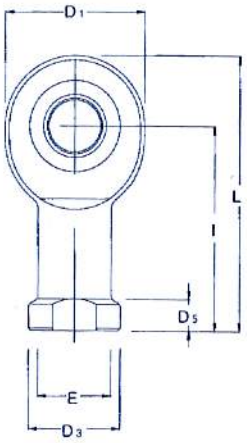

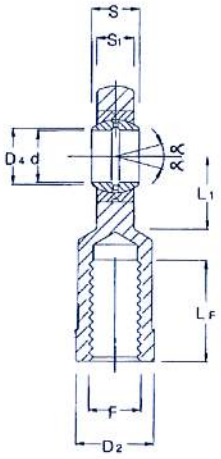

CODIGO *	d	l	S	D1	E	D2	D3	D4	D5	S1	L	L1	TOLERANCIA d mm	TOLERANCIA S mm	JUEGO RADIAL mm	Factor de carga Statico CO KN	Factor de carga Dinamico C KN	ANGULO DE OSCILACION α	ACOPLAMIENTO SUPERFICIE ROTULA	PESO kg.
SF 15D (2)	15	61	12	40	21	22	26	18,4	8	10	81	20	0÷0.008	0÷-0.12	0.30 ÷ 0.082	36	17	8°	ACERO / ACERO	0,220
SF 17D (2)	17	67	14	46	24	27	30	20,7	10	11	90	23	0÷0.008	0÷-0.12	0.30 ÷ 0.082	45	21,2	10°		0,300
SF 20D (2)	20	77	16	53	27,5	32	35	24,1	10	13	103,5	27,5	0÷0.010	0÷-0.12	0.30 ÷ 0.082	60	30	9°		0,410
SF 25D	25	94	20	64	33,5	36	42	29,3	12	17	126	32	0÷0.010	0÷-0.12	0.037 ÷ 0.100	83	48	7°		0,810
SF 30D	30	110	22	73	40	41	50	34,2	15	19	146,5	37	0÷0.010	0÷-0.12	0.037 ÷ 0.100	110	62	6°		1,200
SF 35D	35	125	25	82	47	50	58	39,7	15	21	166	42	0÷0.012	0÷-0.12	0.037 ÷ 0.100	146	80	6°		1,900
SF 40D	40	142	28	94	56	56	65	45	18	23	188	48	0÷0.012	0÷-0.12	0.043 ÷ 0.120	180	100	7°		2,700
SF 45D	45	145	32	102	62	62	70	50,7	20	27	196	52	0÷0.012	0÷-0.12	0.043 ÷ 0.120	240	127	7°		3,400
SF 50D	50	160	35	112	68	68	75	56	20	30	216	59	0÷0.012	0÷-0.12	0.043 ÷ 0.120	290	156	6°		4,500
SF 60D	60	175	44	135	78	78	88	66,8	20	37	242,5	75	0÷0.015	0÷-0.15	0.043 ÷ 0.120	450	245	6°		6,900
SF 70D	70	200	49	162	85	85	98	77,8	20	42	280	87	0÷0.015	0÷-0.15	0.055 ÷ 0.142	610	315	6°		10,500
SF 80D	80	230	55	180	102	102	110	89,4	25	48	320	100	0÷0.015	0÷-0.15	0.055 ÷ 0.142	750	400	6°		15,000

(2) AGUJERO DE LUBRICACION EN LA CABEZA
(*) DISPONIBLE SOBRE PEDIDO CON ROTULA ESFERICA Y JUNTA 2...RS (PRECIO A CONFIRMAR)

PRG

CAPUCHON EN GOMA DE PROTECCION PARA PFI... PFE...

CODIGO	Ø
PRG01	06-08
PRG02	10-12
PRG03	14-18
PRG04	20-25

LOS DATOS NO SON OBLIGATORIOS. EL FABRICANTE SE RESERVA LA POSIBILIDAD DE CAMBIO SIN PREVIO AVISO

CABEZA DE ROTULA

PFE...D

- DIN 648 - SERIE K - ISO 6126
- ACOPLAMIENTO:
  ACERO SOBRE BRONCE

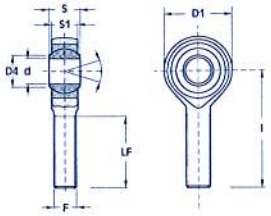

PFE...U

- DIN 648 - SERIE K - ISO 6126
- ACOPLAMIENTO:
  ACERO SOBRE BRONCE + PTFE

CODIGO *	d	D4	S	S1	D1	F	l	LF	Factor de carga Dinamico C KN	Factor de carga Statico CO KN	ACOPLAMIENTO SUPERFICIE ROTULA	PESO kg.
PFE 5D • PFE 5U	5	7.7	8	7	16	M5x0.8	33	20	3.2	7	ACERO SOBRE BRONCE	0.014
PFE 6D • PFE 6U	6	9	9	7	18	M6x1	36	22	3.5	8		0.019
PFE 8D • PFE 8U	8	10.4	12	9	22	M8x1.25	42	25	5.8	13		0.036
PFE 10D • PFE 10U	10	12.9	14	11	26	M10x1.5	48	29	8.6	18		0.060
PFE 12D • PFE 12U	12	15.4	16	12	30	M12x1.75	54	33	11.5	24		0.089
PFE 14D • PFE 14U	14	16.9	19	14	34	M14.2	60	36	17.2	36		0.129
PFE 16D • PFE 16U	16	19.4	21	15	38	M16x2	66	40	20	40		0.181
PFE 17D • PFE 17U	17	20.6	22	16	40	M16x1.5	69	42	22	45		0.206
PFE 18D • PFE 18U	18	21.9	23	17	42	M18x1.5	72	44	27	50		0.250
PFE 20D • PFE 20U	20	24.4	25	18	46	M20x1.5	78	47	31	60		0.333
PFE 22D • PFE 22U	22	25.9	28	20	50	M22x1.5	84	51	43	72		0.430
PFE 25D • PFE 25U	25	29.5	31	22	56	M24x.2	94	57	50	85		0.575
PFE 28D • PFE 28U	28	32.3	35	25	66	M27x.2	103	62	60	90		0.800
PFE 30D • PFE 30U	30	34.9	37	26	67	M30x2	110	66	66	110		0.996

CABEZA DE ROTULA

PFI...D

- DIN 648 - SERIE K - ISO 6126
- ACOPLAMIENTO:
  ACERO SOBRE BRONCE

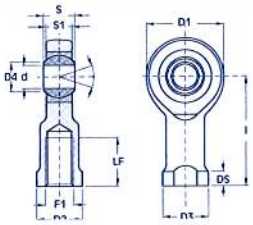

PFI...U

- DIN 648 - SERIE K - ISO 6126
- ACOPLAMIENTO:
  ACERO SOBRE BRONCE + PTFE

CODIGO *	d	D4	S	S1	D1	F	l	LF	D3	DS	D2	Factor de carga Dinamico C KN	Factor de carga Statico CO KN	ACOPLAMIENTO SUPERFICIE ROTULA	PESO kg.
PFI 5D • PFI 5U	5	7.7	8	7	16	M5x0.8	27	8	12	4	9	3.2	7	ACERO SOBRE BRONCE	0.018
PFI 6D • PFI 6U	6	9.0	9	7	18	M6x1	30	9	13	5	11	3.5	8		0.026
PFI 8D • PFI 8U	8	10.4	12	9	22	M8x1.25	36	12	16	5	14	5.8	13		0.045
PFI 10D • PFI 10U	10	12.9	14	11	26	M10x1.5	43	15	19	6.5	17	8.6	18		0.076
PFI 10.1D • PFI 10.1U	10	12.9	14	11	26	M10x1.25	43	15	19	6.5	17	8.6	18		0.076
PFI 12D • PFI 12U	12	15.4	16	12	30	M12x1.75	50	18	22	6.5	19	11.5	24		0.114
PFI 12.1D • PFI 12.1U	12	15.4	16	12	30	M12x1.25	50	18	22	6.5	19	11.5	24		0.144
PFI 14D • PFI 14U	14	16.9	19	14	34	M14x2	57	21	25	8	22	17.5	36		0.158
PFI 16D • PFI 16U	16	19.4	21	15	38	M16x2	64	24	27	8	22	20	40		0.200
PFI 16.1D • PFI 16.1U	16	19.4	21	15	38	M16x1.5	64	24	27	8	22	20	40		0.200
PFI 17D • PFI 17U	17	20.6	22	16	40	M16x1.5	67	25	31	10	27	22	45		0.259
PFI 18D • PFI 18U	18	21.9	23	17	42	M18x1.5	71	27	31	10	27	27	50		0.288
PFI 20D • PFI 20U	20	24.4	25	18	46	M20x1.5	77	30	37	10	30	31	60		0.372
PFI 22D • PFI 222U	22	25.9	28	20	50	M22x1.5	84	33	37	12	32	43	72		0.475
PFI 25D • PFI 25U	25	29.6	31	22	56	M24x2	94	36	42	12	36	50	85		0.673
PFI 28D • PFI 28U	28	32.3	35	25	66	M27x2	103	41	46	14	41	60	90		0.950
PFI 30D • PFI 30U	30	34.9	37	26	67	M30x2	110	45	50	15	41	66	110		1.050

LOS DATOS NO SON OBLIGATORIOS. EL FABRICANTE SE RESERVA LA POSIBILIDAD DE CAMBIO SIN PREVIO AVISO